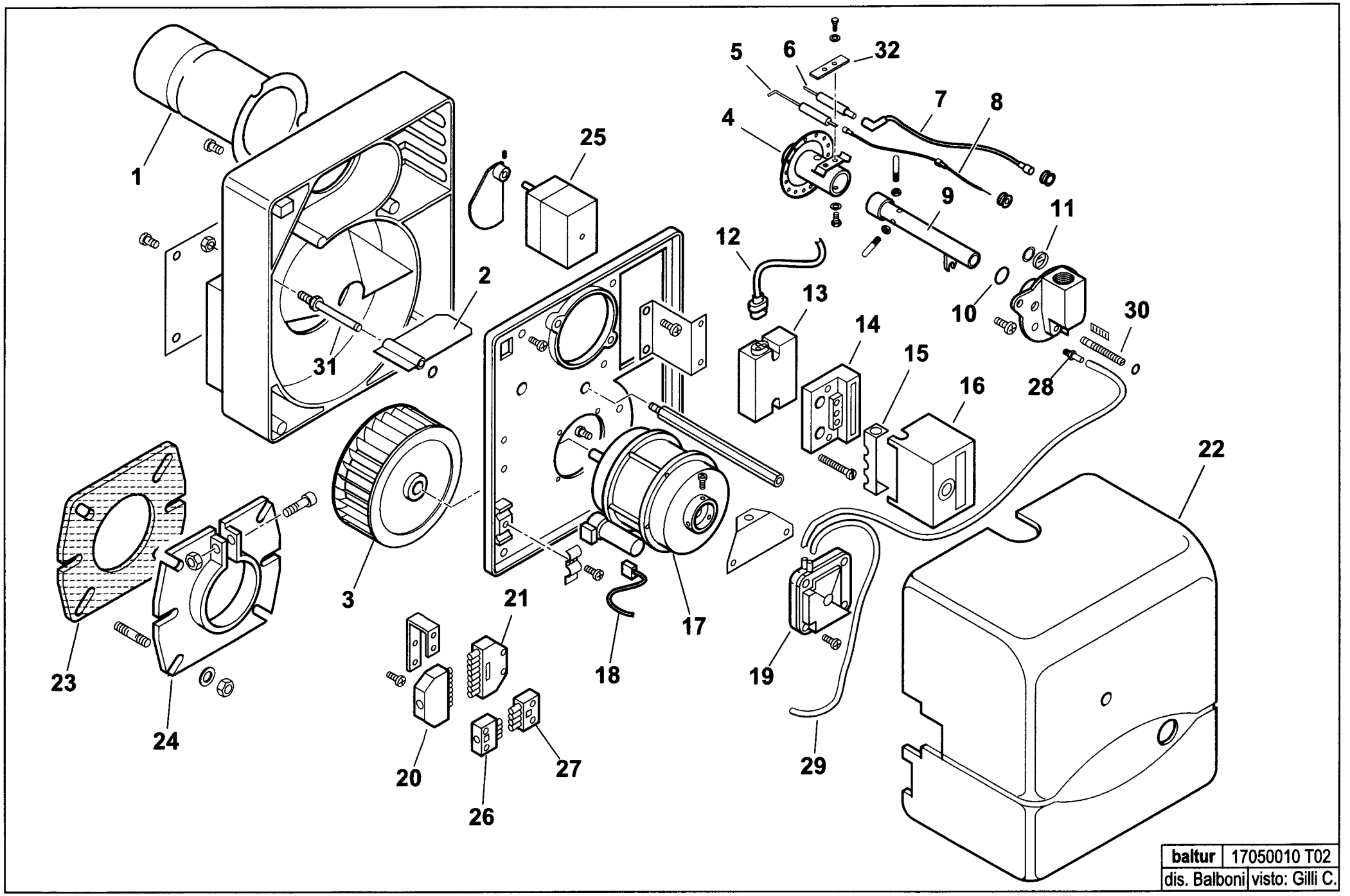
1
2
3
4
5
6
7
8
9
10
11
12
13
14
15
16
17
18
19
20
21
22
23
24
25
26
27
28
29
30
31
32
baltur
17050010 T02
dis. Balboni
visto: Gilli C.

17050010 **BTG 6 P**

esploso **17050010T02** **Lista L02**

Rif.	Codice	Descrizione
1	0013010013	TERMINALE
2	0013010024	FARFALLA
3	0013010004	VENTOLA
4	0013010068	MISCELATORE
5	0016020035	IONIZZATORE
6	0013010038	ELETTRODO
7	0005140240	CAVO ACCENSIONE
8	0005140234	CAVO IONO
9	0013010066	TUBO MANDATA GAS
10	30294	GUARNIZIONE
11	0013010027	VETRINO
12	0005130111	CONNETTORE
13	0005020046	TRASFORMATORE
14	23527	ZOCCOLO
15	0005030012	PARETE
16	0005030011	APPARECCHIATURA LGB
17	0005010131	MOTORE
	0005010133	CONDENSATORE
18	0005130016	CONNETTORE
19	0005040066	PRESSOSTATO
20	0005130051	CONNETTORE
21	0005130052	CONNETTORE
22	0013010101	COPERCHIO
23	50413	GUARNIZIONE
24	8013030004	FLANGIA
25	0005040001	MOTORINO
26	0005130043	CONNETTORE
27	0005130075	CONNETTORE

Rif.	Codice	Descrizione
28	58029	ATTACCO TUBO
29	31492	TUBO IN PVC
30	0013010063	VITE REGOLAZIONE
31	0013010018	PERNO
32	53632	STAFFA